Fiche Technique :

ENVIRONNEMENT DE COMPTAGE

Robinetterie de compteur — SÉRIE : 419

Désignation

Robinet de compteur équerre

Caractéristiques

Robinet avant ou après compteur équerre
Manœuvre 1/4 de tour
Tournant sphérique
Matières : laiton, plastique, inox
Passage intégral
Pression nominale 16 bars

Spécificités

1 raccordement PE/PVC/EXCEL+ intégré ‘‘29’’ synthétique
sur filetage au pas du gaz ISO 228 (disponible en G 1’’, 1’’ ¼ et 2’’)
Ecrou tournant 6/8 pans avec trous Ø 2,5 mm
pour passage de fil de plombage

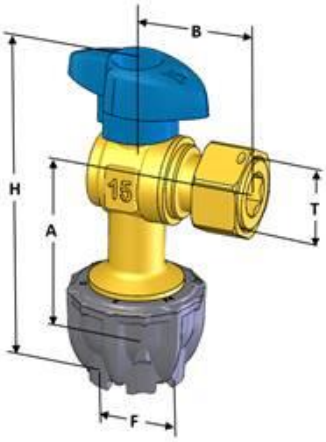

Options

* Longueur SPDE (voir VERSION SPDE)
* Manœuvre inviolable (voir OPTION K)
* Manœuvre verrouillable (voir OPTION Z)
* Autres configurations : nous consulter

Tableau des Caractéristiques

Repères	Références	(418 15)	**419 15G**	419 20	419 20G	419 25	(418 30)	419 30G	419 40
H	Hauteur totale (mm)		115	120	130	130		172	172
A	Hauteur axe à portée de joint (mm)		50	50	50	50		73	73
B	Longueur axe à portée de joint (mm)		45	57	57	62		63	72
P	Poids (kg)		0,321	0,507	0,538	0,675		1,404	1,882
F	Filetage		G1’’	G1’’	G1’’1/4	G1’’1/4		G2’’	G2’’
Ø	Raccordement PE/PVC		25	25	32	32		50	50
T	Taraudage écrou		G3/4’’	G1’’	G1’’	G1’’1/4		G1’’1/2	G2’’
-	6/8 pans écrou tournant (mm)		30	36	36	46		52	66
Ø	Diamètre de passage		15	20	20	20		30	38
S	Voir : VERSION SPDE		X	X	X	-		X	X
K	Voir : OPTION K		X	X	X	X		-	-
Z	Voir : OPTION Z		X	X	X	X		X	X

SAINTE-LIZAIGNE - 47, rue de l'usine - 36260 SAINTE LIZAIGNE - France
Tél. 33 (0)2 54 04 04 04 - Fax 33 (0)2 54 04 06 40 - E-mail : sl@sainte-lizaigne.com - www.sainte-lizaigne.com

ENVIRONNEMENT DE COMPTAGE

Nomenclature (du produit type : 419 15G)

Désignation	Matière	Norme
Corps	Laiton matricé CW 614N / 617N	NF EN 12420
Siège DN15	PTFE	ACS
Douille	Laiton CW 617N	NF EN 12164
Axe de manœuvre	Laiton CW 617N	NF EN 12164
Joint torique	Elastomère EPDM	ACS
Sphère	Laiton chromé CW 614N / CW617N	NF EN 12164 / NF EN 12420 NF EN ISO 6158 / NF EN ISO 1456
Ecrou tournant	Laiton décolleté CW 614N / CW 617N	NF EN 12164
Anneau élastique	Inox 316L (Z3CND18.12.2)	NF EN 10088
Papillon de manœuvre	Polyamide PA 6.6 30% FV + Inox 304L (insert)	
Ecrou de papillon	Laiton chromé CW 614N / CW 617N	NF EN 12164 NF EN ISO 6158 / NF EN ISO 1456
Raccord PE/PVC 29	PA6.6-PPA 50% FV (écrou) + Laiton CW 614N / 617N (bague et rondelle)	

Norme(s)

Tous les matériaux en contact avec l'eau potable utilisés sont conformes à l'arrêté du 29 mai 1997 n°19 ACC NY 176 (Attestation de Conformité Sanitaire valable jusqu'au 03/06/2024)

SAINTE-LIZAIGNE - 47, rue de l'usine - 36260 SAINTE LIZAIGNE - France
Tél. 33 (0)2 54 04 04 04 - Fax 33 (0)2 54 04 06 40 - E-mail : sl@sainte-lizaigne.com - www.sainte-lizaigne.com